Filtr powietrza HATZ 1B40 / 1B50

Link do produktu

Symbol HZ-50484102 - Data wydruku: 23-11-2026



Opis produktu

Filtr powietrza do silników Diesla - Hatz model 1B40 i 1B50

- Oryginalny filtr powietrza do silników Hatz Diesel
- Numer katalogowy filtra: 50484102 (stare nr 50484100, 50484101)
- Pozycja nr 7 z karty katalogowej. Filtr oryginalny, fabrycznie nowy
- Filtr pasuję do maszyn WEBER: CR6 / CR7 (z silnikiem Hatz)

Filtr pasuje do silników: **1B40, 1B40 DOC, 1B40 BEZ EPA, 1B40V/W, 1B40V/W BEZ EPA, 1B50, 1B50 DOC, 1B50 BEZ EPA, 1B50E, 1B50V/W, 1B50V/W BEZ EPA**

Dane techniczne

Typ: Filtry powietrza
Zastosowanie: do pomp,
Zastosowanie: do zagęszczarek,
Zastosowanie: do silników spalinowych,
Model silnika: Hatz 1B40,
Model silnika: Hatz 1B50,

Galeria


504 841 02
MADE IN GA
28/21


504 841 02

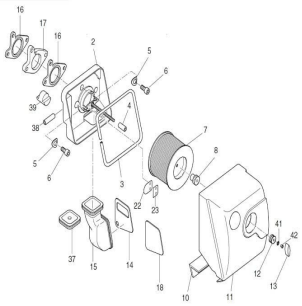
16
17
16
2
5
6
39
38
4
7
8
5
6
3
22
23
41
42
37
15
14
18
10
11
12
13